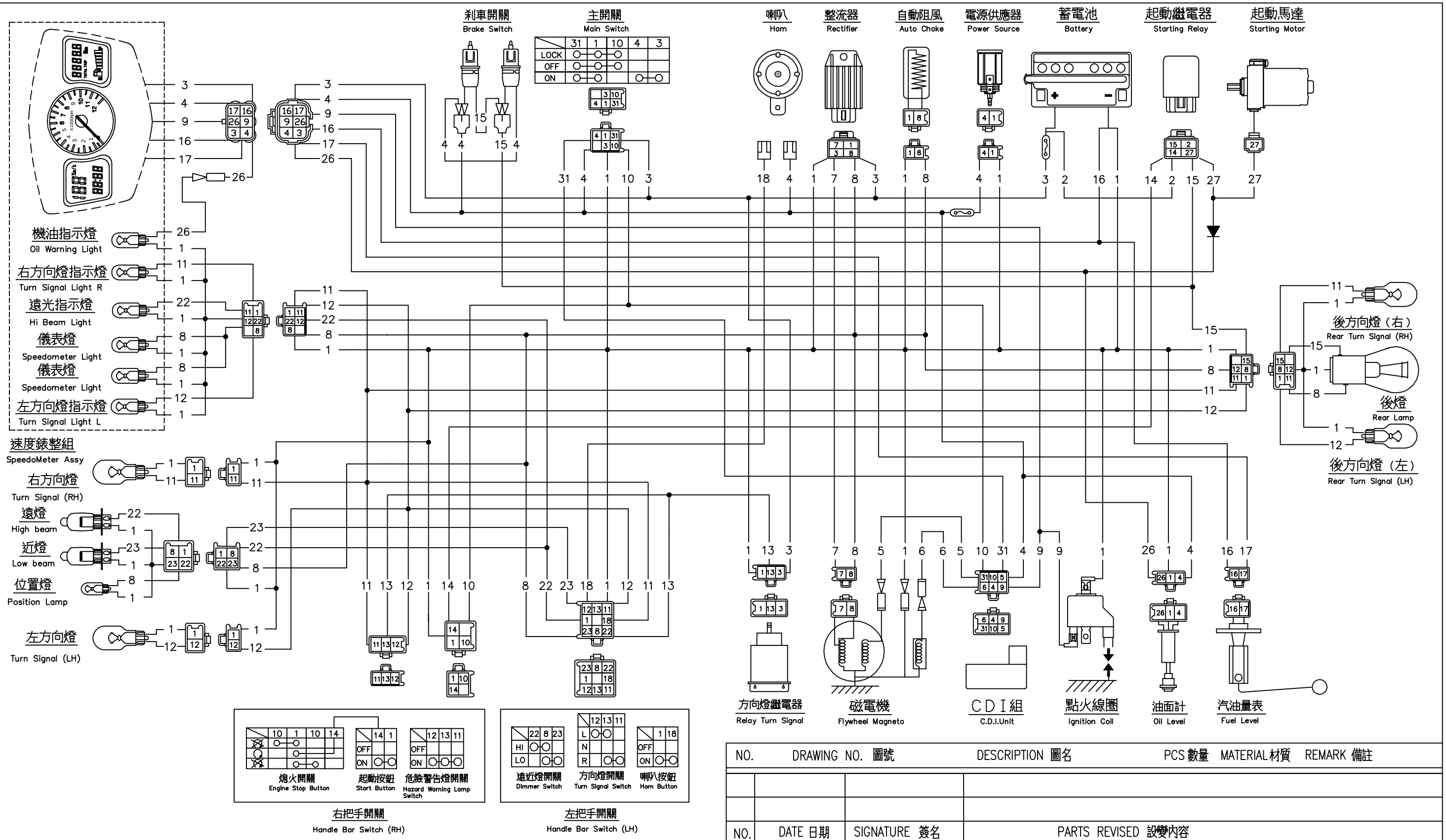

代號	顏色	COLOR
1	黑	BLACK
2	紅	RED
3	紅／白	RED/WHITE
4	棕	BROWN
5	黑／紅	BLACK/RED
6	藍／黃	BLUE/YELLOW
7	白／紅	WHITE/RED
8	黃／紅	YELLOW/RED
9	白／藍	WHITE/BLUE

代號	顏色	COLOR
10	黑／黃	BLACK/YELLOW
11	深綠	DARK GREEN
12	赤褐	CHOCOLATE
13	棕／白	BROWN/WHITE
14	藍／白	BLUE/WHITE
15	綠／黃	GREEN/YELLOW
16	黑／白	BLACK/WHITE
17	綠／白	GREEN/WHITE
18	粉紅	PINK

代號	顏色	COLOR
22	黃	YELLOW
23	綠	GREEN
24	黃／黑	YELLOW/BLACK
26	灰	GRAY
27	紅／黃	RED/YELLOW
31	黑／綠	BLACK/GREEN

NO.	DRAWING NO. 圖號	DESCRIPTION 圖名	PCS 數量	MATERIAL 材質	REMARK 備註

NO.	DATE 日期	SIGNATURE 簽名	PARTS REVISED 設變內容

PCS 數量	MATERIAL 材質	DRAWN 繪圖	DESIGNED 設計	CHECKED 核對	APPROVED 核准
1	~				

APPLICABLE TO: 適用處所	SCALE 比例	FUNCTIONAL CLASS 等級	台灣金蜂股份有限公司
BM1(507)	~		
SURFACE TREATMENT 表面處理			DESCRIPTION 圖名: 配線圖 Circuit Drawing
HEAT TREATMENT 熱處理			DRAWING NO. 圖號: 441009

PDF created with pdfFactory Pro trial version www.pdffactory.com